ULTRAMINI

Bohrungsbearbeitung ab Ø 0.2 mm

grooving, boring and profiling starting at Ø 0.2 mm

Typ 645.PT

Klemmhalter, Premiumline mit verbesserter Kühlung

toolholder, Premiumline with improved cooling

ab Ø 12 - 28 mm für Schneideinsatz mit D min. 0.2 - 5.0 mm

starting at Ø 12 - 28 mm for insert with D min. 0.2 - 5.0 mm

Dümmel WERKZEUGFABRIK

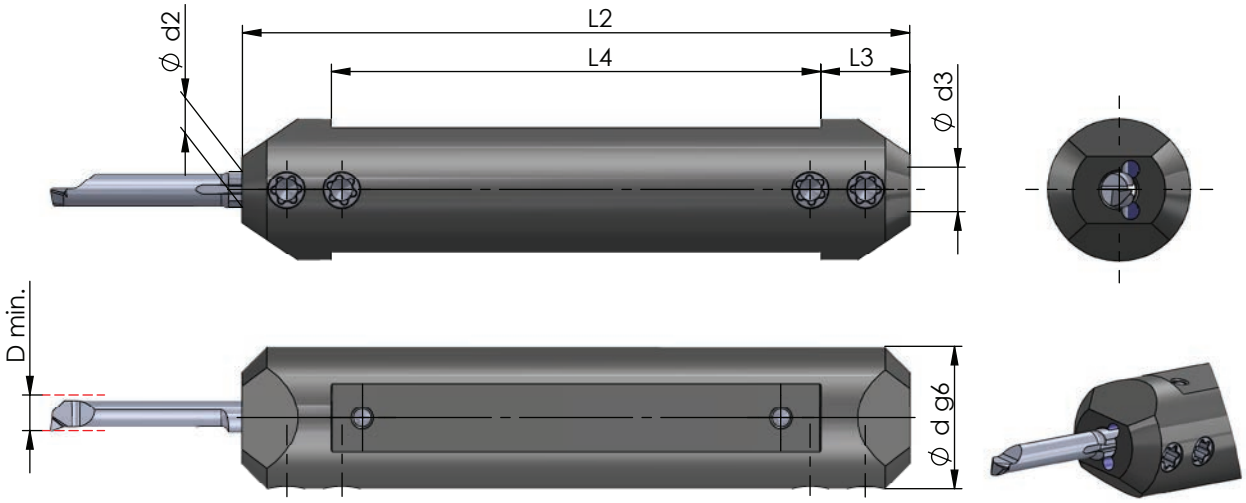

Klemmhalter für rechte und linke Schneideinsätze einsetzbar

toolholder for right and left inserts usable

Abmessungen in mm

dimensions in mm

Bestellnummer part number	Ø d g6	Ø d (inch)	L2	L3	L4	Spannschraube screw	Schraubenschlüssel wrench	Anzugs-drehmoment torque	Ø d2 ≤ll Ø d h6 Schneideinsatz insert	Ø d3 ≤ll Ø d h6 Schneideinsatz insert
645.PT12-D	12		75	10	55	PT12	T10F	1.2 Nm	4	5
645.PT127-D	12.7	1/2"	75	10	55	PT12	T10F	1.2 Nm	4	5
645.PT1587-D	15.87	5/8"	75	10	55	PT16	T10F	1.2 Nm	4	5
645.PT16-D	16		75	10	55	PT16	T10F	1.2 Nm	4	5
645.PT18-D	18		90	10	70	PT16	T10F	1.2 Nm	4	5
645.PT1905-D	19.05	3/4"	90	10	70	PT16	T10F	1.2 Nm	4	5
645.PT20-D	20		90	10	70	PT20	T10F	1.2 Nm	4	5
645.PT22-D	22		90	10	70	PT20	T10F	1.2 Nm	4	5
645.PT25-D	25		95	10	75	PT20	T10F	1.2 Nm	4	5
645.PT254-D	25.4	1"	95	10	75	PT20	T10F	1.2 Nm	4	5
645.PT28-D	28		95	10	75	PT20	T10F	1.2 Nm	4	5

Bestellbeispiel:
645.PT12-D

order-example:
645.PT12-D

ULTRAMINI

Bohrungsbearbeitung ab Ø 0.2 mm

grooving, boring and profiling starting at Ø 0.2 mm

Typ 676.PT

Klemmhalter, Premiumline mit verbesserter Kühlung

toolholder, Premiumline with improved cooling

ab Ø 15.87 - 28 mm für Schneideinsatz mit D min. 6.0 - 7.0 mm

starting at Ø 15.87 - 28 mm for insert with D min. 6.0 - 7.0 mm

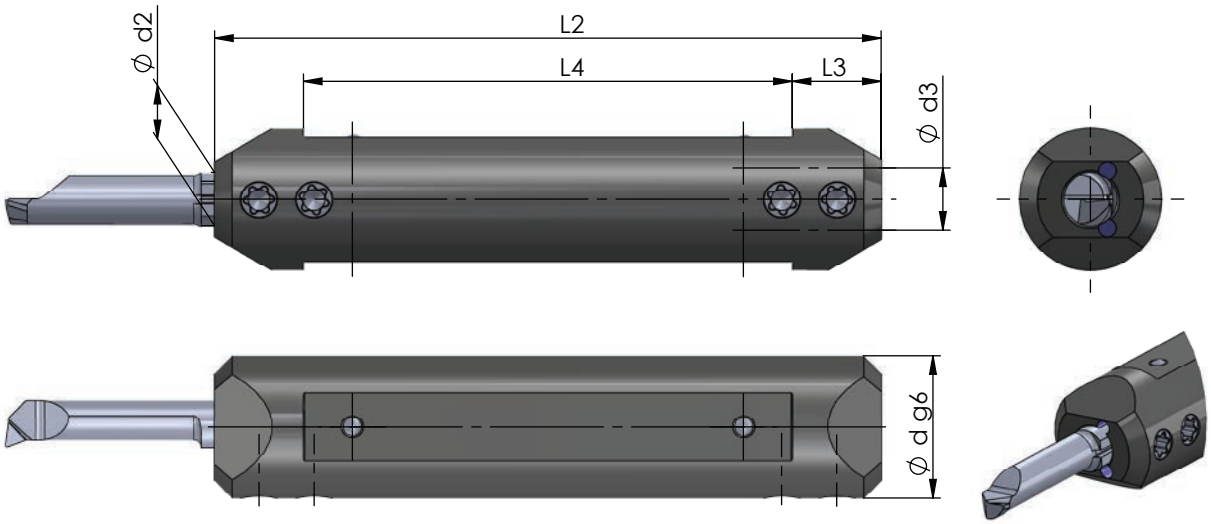

Klemmhalter für rechte und linke Schneideinsätze einsetzbar

toolholder for right and left inserts usable

Abmessungen in mm

dimensions in mm

Bestellnummer part number	Ø d g6	Ø d (inch)	L2	L3	L4	Spannschraube screw	Schraubenschlüssel wrench	Anzugs-drehmoment torque	Ø d2 <II Ø d h6 Schneideinsatz insert	Ø d3 <II Ø d h6 Schneideinsatz insert
676.PT1587-D	15.87	5/8"	75	10	55	PT16	T10F	1.2 Nm	6	7
676.PT16-D	16		75	10	55	PT16	T10F	1.2 Nm	6	7
676.PT18-D	18		90	10	70	PT16	T10F	1.2 Nm	6	7
676.PT1905-D	19.05	3/4"	90	10	70	PT16	T10F	1.2 Nm	6	7
676.PT20-D	20		90	10	70	PT20	T10F	1.2 Nm	6	7
676.PT22-D	22		90	10	70	PT20	T10F	1.2 Nm	6	7
676.PT25-D	25		95	10	75	PT20	T10F	1.2 Nm	6	7
676.PT254-D	25.4	1"	95	10	75	PT20	T10F	1.2 Nm	6	7
676.PT28-D	28		95	10	75	PT20	T10F	1.2 Nm	6	7

Bestellbeispiel:
676.PT16-D

order-example:
676.PT16-D

ULTRAMINI

Bohrungsbearbeitung ab Ø 0.2 mm

grooving, boring and profiling starting at Ø 0.2 mm

Typ 687.PT

Klemmhalter, Premiumline mit verbesserter Kühlung

toolholder, Premiumline with improved cooling

ab Ø 16 - 20 mm für Schneideinsatz mit D min. 6.8 - 7.8 mm

starting at Ø 16 - 20 mm for insert with D min. 6.8 - 7.8 mm

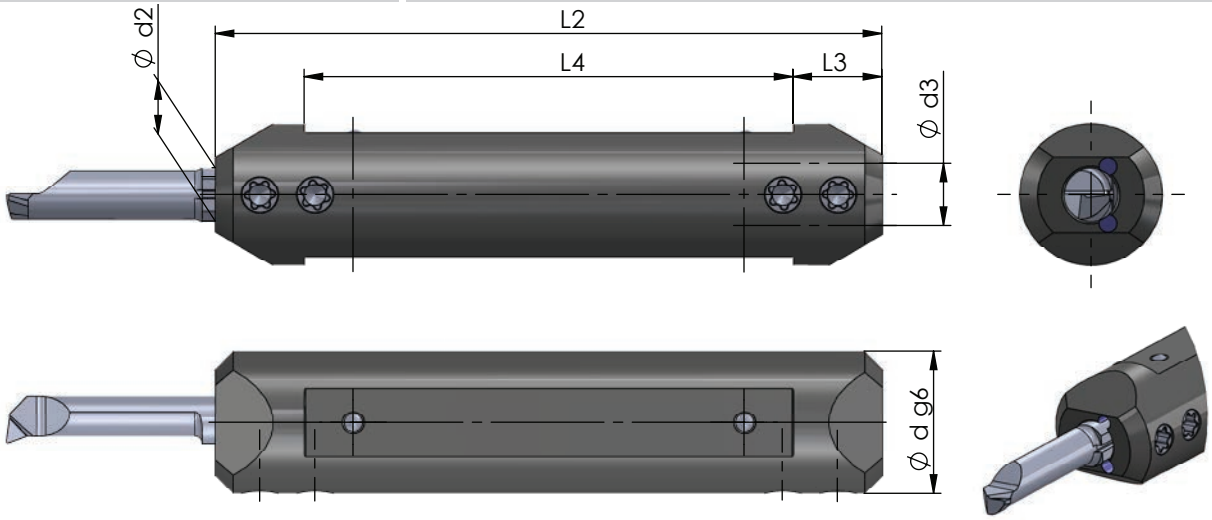

Klemmhalter für rechte und linke Schneideinsätze einsetzbar

toolholder for right and left inserts usable

Abmessungen in mm

dimensions in mm

Bestellnummer part number	Ø d g6	L2	L3	L4	Spannschraube screw	Schraubenschlüssel wrench	Anzugs-drehmoment torque	Ø d2 ≤ Ø d h6 Schneideinsatz insert	Ø d3 ≤ Ø d h6 Schneideinsatz insert
687.PT16-D	16	75	10	55	PT12	T10F	1.2 Nm	7	8
687.PT20-D	20	90	10	70	PT16	T10F	1.2 Nm	7	8

Bestellbeispiel:
687.PT16-D

order-example:
687.PT16-D