ROTALINE

Ausspindeln ab Ø 0.4 mm

precision boring starting at Ø 0.4 mm

Technische Hinweise

Ersatzteile / Maximale Drehzahlen

Technical instructions, spare parts / max. rpm

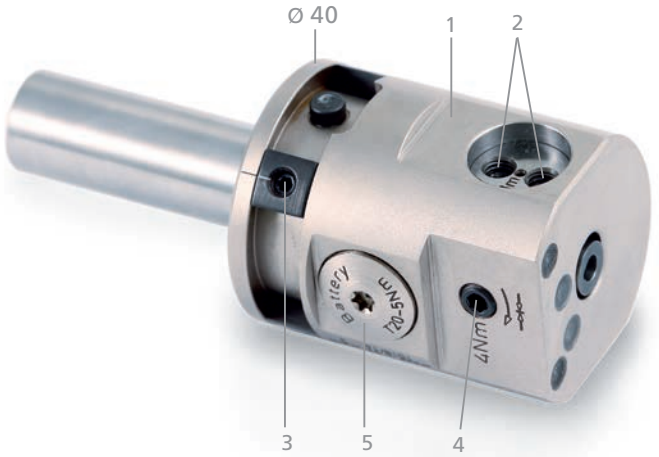

Ersatzteile — spare parts

	Teil part	Best. Nummer part number	Shlüssel key	Nummer number	Moment Nm moment Nm
	Batterie	ROTA-BAT			
1	Ausspindelkopf	ROTA-HSP0410			
2	Gewindestift	ROTA-M5	T-Schlüssel SW2.5	DS SW25	3
3	Gewindestift	ROTA-M4	T-Schlüssel SW2	DS SW20	2.5
4	Gewindestift	ROTA-M6	T-Schlüssel SW3	DS SW30	4
5	Batteriefachdeckel	ROTA-DCK	Torx T20	TORX T20F	5
	Dichtung für Batteriefachdeckel	ROTA-DIC			

Maximale Drehzahl — max. rpm

Ausdrehbereich boring range Ø mm	Auskraglänge	overhang length	Max. zulässige Drehzahl max. rpm (1/min)
0.4 - 6.0	max. zulässig	max.	35.000
6.0 - 12.0	< 5x Schaft-Ø	< 5x shank-Ø	35.000
6.0 - 12.0	> 5x Schaft-Ø	> 5x shank-Ø	25.000